DOKA LITE **DL-720Z**

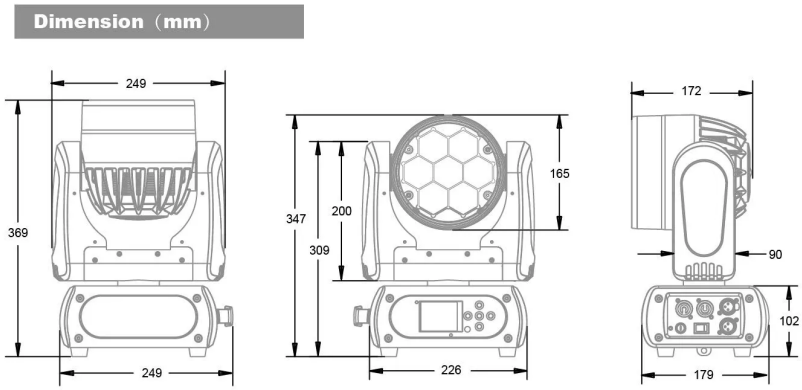


Светодиодный полноповоротный прибор тип Wash/Beam. Источник света 7 светодиодов мощностью 20 Вт каждый. Система синтеза цвета RGBW. Индивидуальное управление каждым светодиодом Pixel control. Цветовая температура 2000-8000K. Угол раскрытия светового луча 6° - 60°. Диммер, стробоскоп. Протокол управления DMX512, RDM. Вес 8 кг.

## Технические характеристики

| | |
|---|---|
| Производитель/Страна | Doka Lite/Китай |
| Тип прибора | Wash/Beam |
| Количество источников света | 7 |
| Тип источника света | LED RGBW |
| Мощность источника света (Вт) | 20 |
| Мощность прибора | 125 Вт. |
| Цветовая температура (K) | 2000-8000 |
| Минимальный угол раскрытия луча | 6 |
| Максимальный угол раскрытия луча | 60 |
| Количество каналов управления | 19/50/18/20 |
| Протокол управления | DMX, RDM |
| Разъемы управления | XLR 5-пин IN/OUT |
| Комплектация | Кабель питания |
| Разъемы питания | PowerCon True1 IN/OUT |
| Длина (мм) | 249 |
| Высота (мм) | 369 |
| Ширина (мм) | 226 |
| Вес (кг) | 6 |
| Система цветосмешения | RGBW |
| Оптика | Электронный фокус |
| Тип Диммера | Электронный |
| Эмуляция цветовой температуры | есть |
| Эффекты | Пиксельный контроль многоцветным светодиодным модулем |
| Уровень защиты | IP20 |

## Дополнительные параметры и функции прибора

- Диммер с плавным регулированием 0–100 %
- Световой поток 1340 люмен
- Скорость вращения вентилятора автоматически меняется в зависимости от температуры
- Управление: дистанционное включение/выключение через DMX
- Балласт: импульсный источник питания с автоматической регулировкой
- PAN: 630° (2,2 с) или 540° (2,0 с), TILT: 265° (0,85 с)
- Функция RDM позволяет изменять DMX-адрес, менять местами оси X и Y и т. д.

- Обновление программного обеспечения через DMX или USB
- Переход в спящий режим при потере сигнала DMX на заданное время
- 2,4-дюймовый превосходный ЖК-дисплей с удобным меню на английском, китайском, французском и испанском языках
- Автоматическая блокировка
- Встроенный аккумулятор для автономной настройки

## Фотометрия / Система цветосмешения и цветопередача / Эффекты

## Field Angle: 6°- 60°

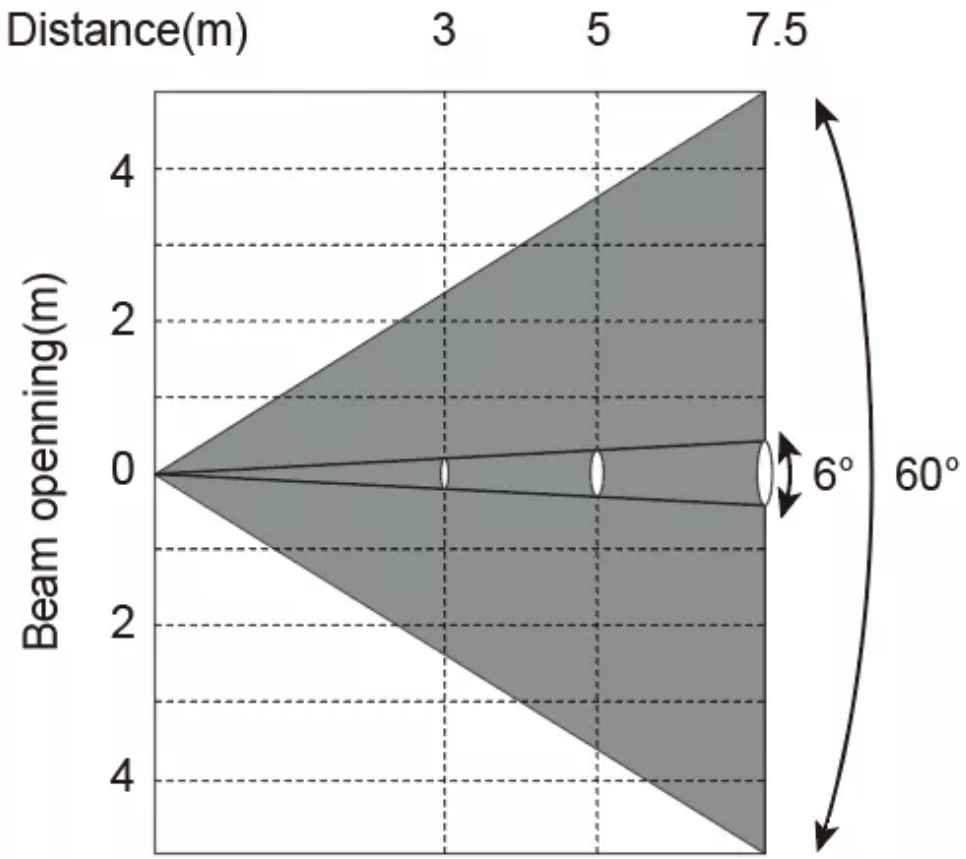


6°

| Diameter(m) | | Φ0.44 | Φ0.65 | Φ0.91 |
|---|---|---|---|---|
| Intensity LUX | R | 2111 | 717 | 338 |
| | G | 5241 | 1765 | 816 |
| | B | 728 | 253 | 136 |
| | W | 6058 | 2129 | 995 |
| | Full | 12610 | 4241 | 1942 |

60°

| Diameter(m) | | Φ3.95 | Φ6.50 | Φ9.68 |
|---|---|---|---|---|
| Intensity LUX | R | 169 | 68 | 50 |
| | G | 399 | 160 | 88 |
| | B | 55 | 20 | 30 |
| | W | 457 | 187 | 79 |
| | Full | 968 | 390 | 100 |