DOKA LITE **DL-3720Z**

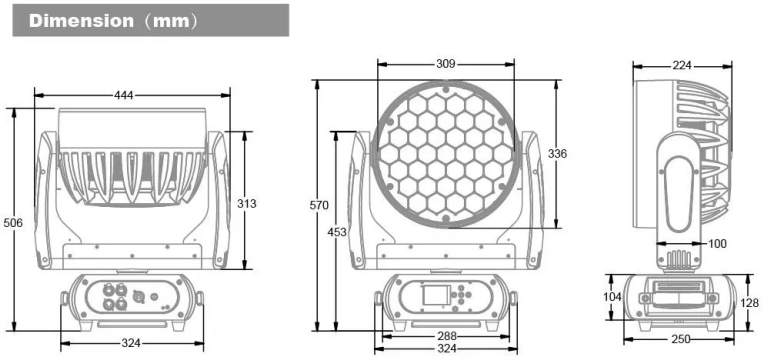

Светодиодный полноповоротный прибор тип Wash/Beam. Источник света 37 светодиодов мощностью 20 Вт каждый. Система синтеза цвета RGBW. Индивидуальное управление каждым светодиодом Pixel control. Цветовая температура 2000-8000K. Угол раскрытия светового луча 6° - 60°. Диммер, стробоскоп. Протокол управления DMX512, RDM. Вес 17 кг.

Технические характеристики

Производитель/Страна	Doka Lite/Китай
Тип прибора	Wash/Beam
Количество источников света	37
Тип источника света	LED RGBW
Мощность источника света (Вт)	20
Мощность прибора	520 Вт.
Цветовая температура (K)	2000-8000
Минимальный угол раскрытия луча	6
Максимальный угол раскрытия луча	60
Количество каналов управления	19/41/170/18/20
Протокол управления	DMX, RDM
Разъемы управления	XLR 5-пин IN/OUT
Комплектация	Кабель питания
Разъемы питания	PowerCon IN/OUT
Длина (мм)	444
Высота (мм)	506
Ширина (мм)	224
Вес (кг)	17
Система цветосмешения	RGBW
Оптика	Электронный фокус
Тип Диммера	Электронный
Эффекты	Пиксельный контроль многоцветным светодиодным модулем
Уровень защиты	IP20

Дополнительные параметры и функции прибора

- Диммер с плавным регулированием 0–100 %
- Световой поток 6420 люмен
- Скорость вращения вентилятора автоматически меняется в зависимости от температуры
- Управление: дистанционное включение/выключение через DMX
- Балласт: импульсный источник питания с автоматической регулировкой
- PAN: 630° (2,2 с) или 540° (2,0 с), TILT: 265° (0,85 с)
- Функция RDM позволяет изменять DMX-адрес, менять местами оси X и Y и т. д.
- Обновление программного обеспечения через DMX или USB

- Переход в спящий режим при потере сигнала DMX на заданное время
- 2,4-дюймовый превосходный ЖК-дисплей с удобным меню на английском, китайском, французском и испанском языках
- Автоматическая блокировка
- Встроенный аккумулятор для автономной настройки

Фотометрия / Система цветосмешения и цветопередача / Эффекты

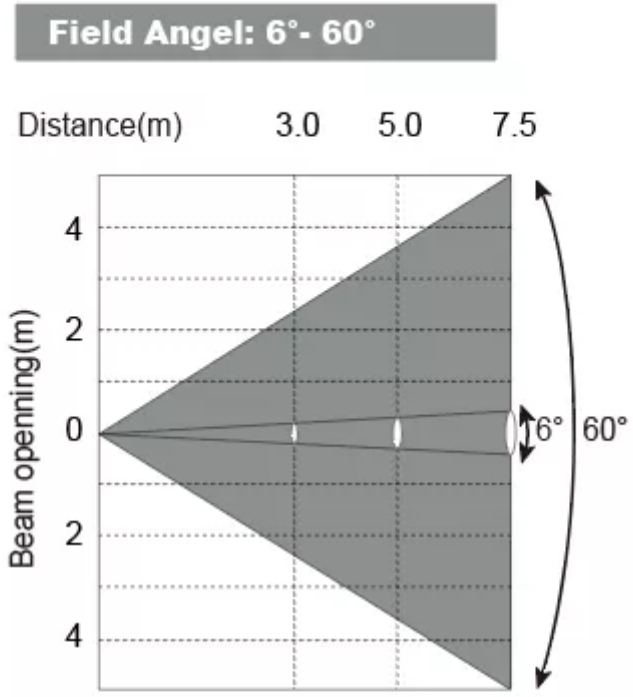

6°

Diameter(m)		Φ0.7	Φ0.9	Φ1.5
Intensity LUX	R	9360	3602	1813
	G	20397	7670	3703
	B	3081	1157	509
	W	26130	10010	4227
	Full	40560	20189	8680

60°

Diameter(m)		Φ2.8	Φ4.8	Φ9.78
Intensity LUX	R	1167	422	171.6
	G	2310	810	350
	B	401	139.3	54
	W	3250	1098	485
	Full	6760	2233	1026