DOKA LITE **DL Wash 1940 Zoom**

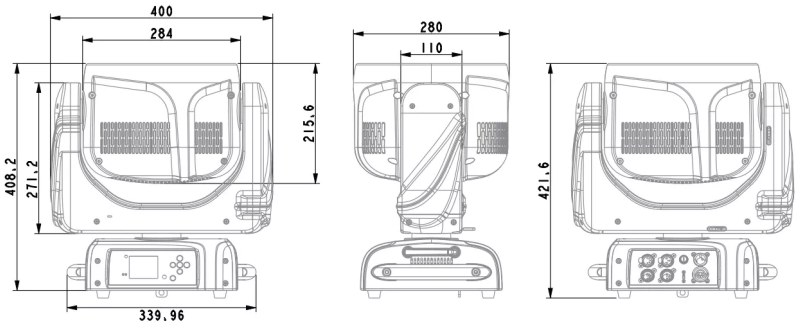

Светодиодный полноповоротный прибор тип Wash/Beam. Источник света: 19 светодиодов мощностью по 40 Вт каждый. Система синтеза цвета RGBW. Угол раскрытия светового луча 5,6°- 47°. Протокол управления DMX512, RDM. Цветовая температура 2800K-10000K. Вес 15,5 кг.

Технические характеристики

Производитель/Страна	Doka Lite/Китай
Тип прибора	Wash/Beam
Количество источников света	19
Тип источника света	LED RGBW
Мощность источника света (Вт)	40
Мощность прибора	625 Вт
Цветовая температура (K)	2800K-10000K
Минимальный угол раскрытия луча	5,6
Максимальный угол раскрытия луча	47
Количество каналов управления	18/21/25/37, Pixel 12/76
Протокол управления	DMX, RDM
Комплектация	Кабель питания
Длина (мм)	408
Высота (мм)	400
Ширина (мм)	279
Вес (кг)	15,5
Система цветосмешения	RGBW
Оптика	Электронный фокус
Тип Диммера	Электронный
Эмуляция цветовой температуры	есть
Эффекты	Пиксельный контроль многоцветным светодиодным модулем
Уровень защиты	IP20

Дополнительные параметры и функции прибора

- Диммер с плавным регулированием 0–100 %
- Световой поток 7684 люмен
- Скорость вращения вентилятора автоматически меняется в зависимости от температуры
- Управление: дистанционное включение/выключение через DMX
- Балласт: импульсный источник питания с автоматической регулировкой
- PAN: 540° (3,32 с), TILT: 265° (1,57 с)
- Функция RDM позволяет изменять DMX-адрес, менять местами оси X и Y и т. д.
- Обновление программного обеспечения через DMX или USB
- Переход в спящий режим при потере сигнала DMX на заданное время

- 2,4-дюймовый превосходный ЖК-дисплей с удобным меню на английском, китайском, французском и испанском языках
- Автоматическая блокировка
- Встроенный аккумулятор для автономной настройки

Фотометрия / Система цветосмешения и цветопередача / Эффекты

Field Aagle: 5.6° - 47°

Beam angle 50%	Field angle 10%	Cutoff angle 2.5%	Intensity ratio in 120°	Intensity ratio in 90°
3.8°	5.6°	7.5°	98.4%	98.1%

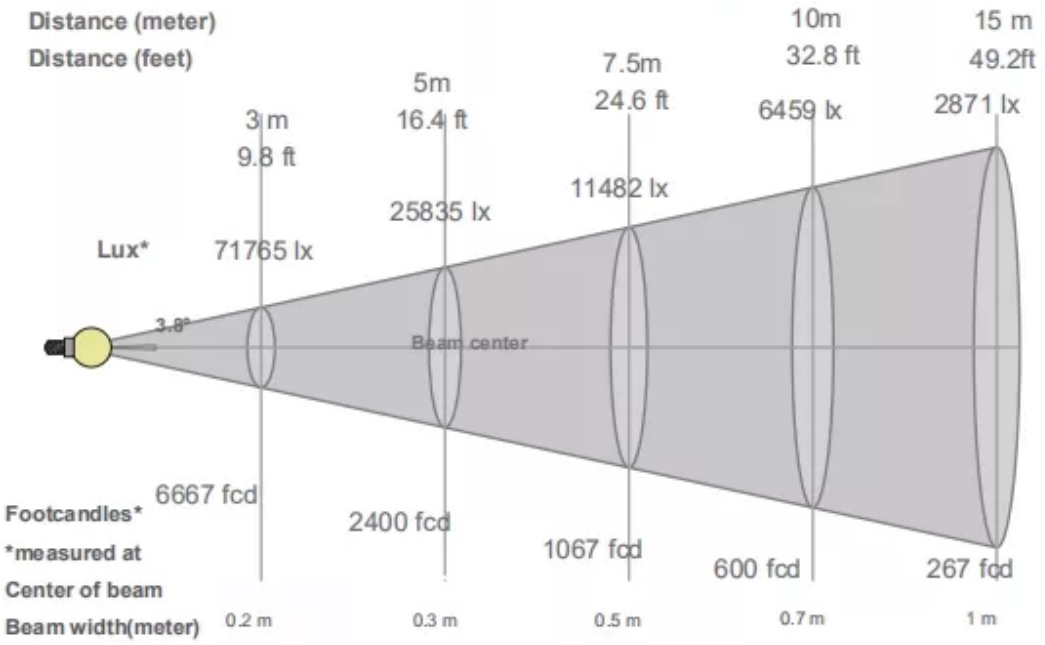
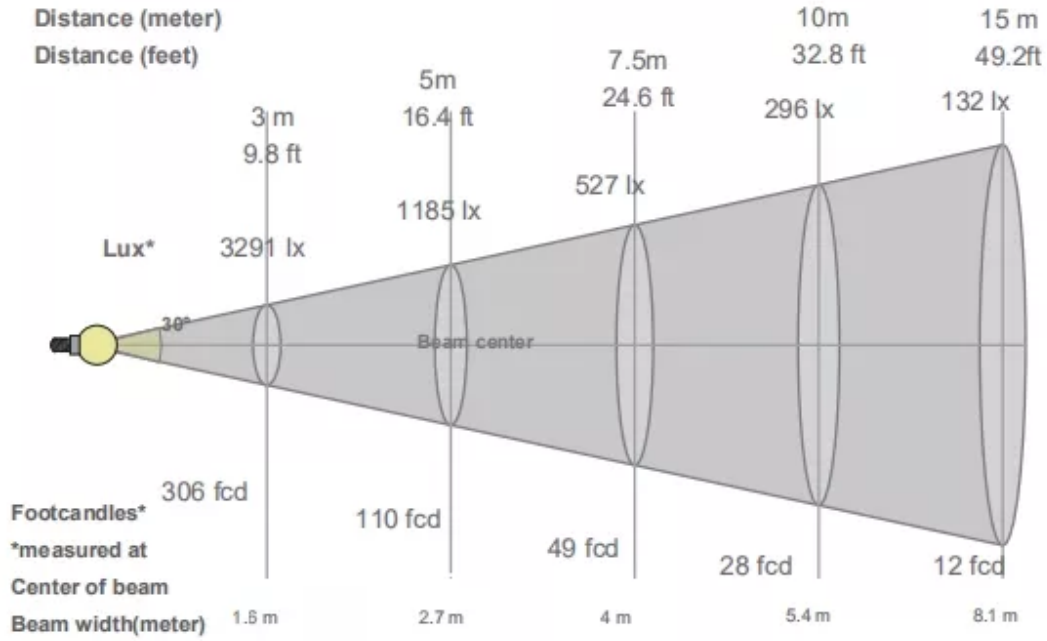
Beam angle 50%	Field angle 10%	Cutoff angle 2,5%	Intensity ratio in 120°	Intensity ratio in 90°
30°	47°	55.7°	99.2%	99.0%